| Поз. обозн. | Наименование | Кол. | Примечание |
|---|---|---|---|
| A1 | Электросчетчик Меркурий 236 ART-02 PQRS | 1 | |
| A2 | Контроллер ZR304 | 1 | +Анетена |
| A3 | Модуль ZR4-8D | 1 | |
| A4 | Источник питания HDR 15-12 | 1 | |
| A5 | Реле твердотельное SSR-10DA | 1 | |
| A6 | Светильник св/д PLED T5iPL 450FR 6W 6500K (450x22x36) | 1 | |
| KM1 - KM6 | Пускатель электромагнитный ПМ12-025150 УХЛ4 В | 6 | |
| FV1 - FV2 | Ограничитель перенапряжений ОПН-123 | 6 | |
| NL1 | Греющий кабель GWS 40-2 | 1 | SRL-40-2 |
| QF1 | Выключатель автоматический ВА47-100 3Р 125А х-ка С | 1 | |
| QF2-QF19 | Выключатель автоматический ВА47-29 1Р 16А х-ка С | 6 | |
| QF20 | Выключатель автоматический ВА47-29 1Р 3А х-ка С | 1 | |
| SA1-SA7 | Выключатель нагрузки ВН-32 1Р 25А | 7 | |
| SK1 | Извещатель охранный ИО102-2 в комплекте | 1 | |
| XT1 – XT2 | Зажим клеммный ЗНИ-16 синий | 7 | |
| XT3 | Шина нулевая на DIN-изоляторе ШНИ-6х9-10-Д-С IEK | 1 | |
| XT4 | Болт М6х30 | 1 | |
| | | | |
| | Ящик ЩМП-4 IP-54 | 1 | |
| | | | |
| | | | |
| | | | |
| | | | |
| | | | |
| | | | |
| | | | |
| | | | |
| | | | |
| | | | |
| | | | |

Перв. примен.

Справ. №

Подп.

Инв.№д

Взам.№

Подп.

Инв.№ п

| Изм | Лист | № докум. | Подп. | Дат. |
|---|---|---|---|---|
| Разраб. | | Пузанков | | |
| Пров. | | Шоя | | |
| Т.Конт. | | | | |
| Н.Конт. | | | | |
| Утв. | | | | |

# ВГЛА. 468314. *** ПЭ3

**ШКАФ УПРАВЛЕНИЯ ОСВЕЩЕНИЕМ СПЕКТР 6/25А/1Пх18-МТ-380**

*Перечень элементов*

| Лит. | Лист | Листов |
|---|---|---|
| | 1 | 1 |

ООО Радиоавтоматика

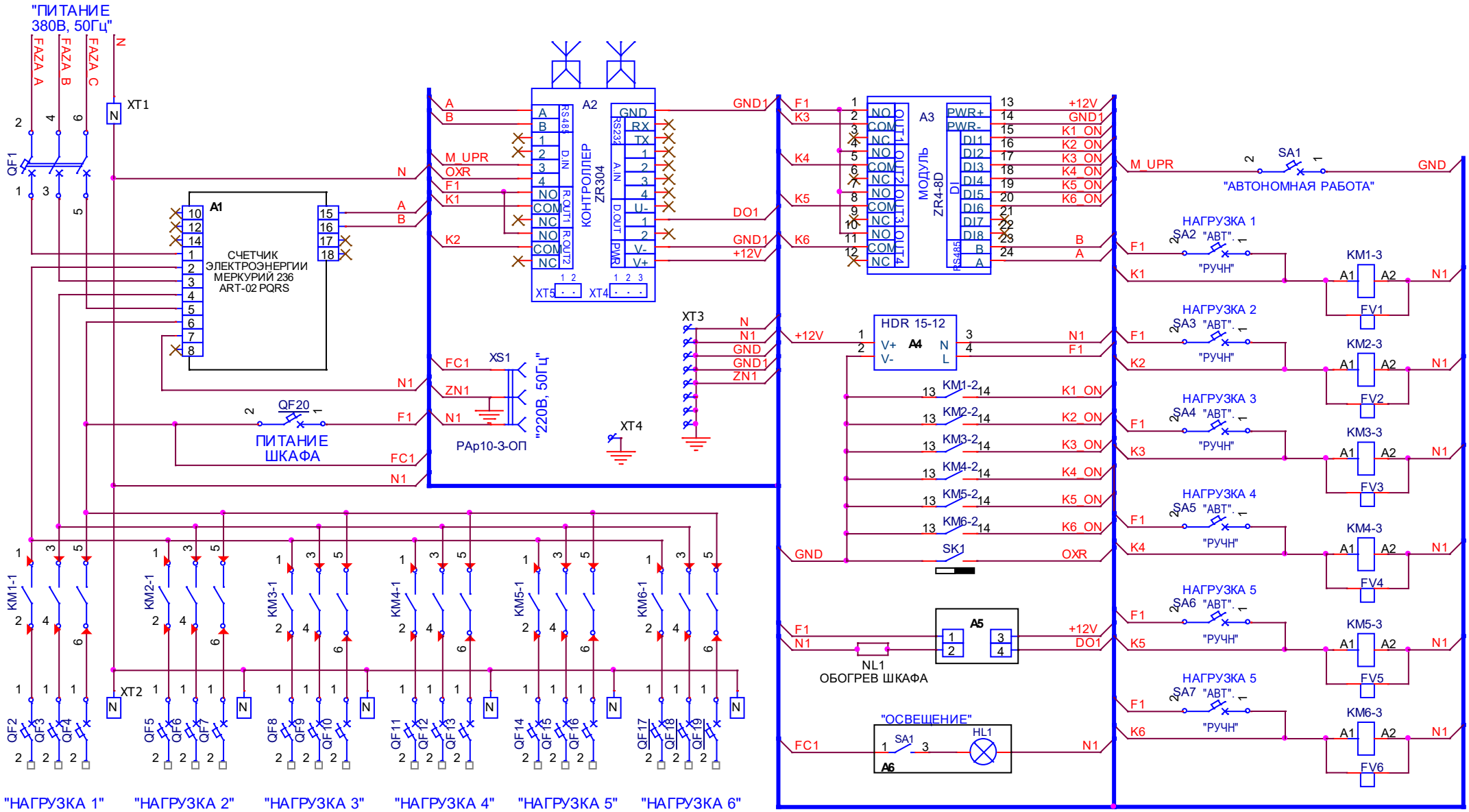
"ПИТАНИЕ 380В, 50Гц"
FAZA A
FAZA B
FAZA C
N
XT1
QF1
A1
СЧЕТЧИК ЭЛЕКТРОЭНЕРГИИ МЕРКУРИЙ 236 ART-02 PQRS
A2
КОНТРОЛЛЕР ZR304
RS485
D.IN
R.OUT1
R.OUT2
RS232
A.IN
D.OUT
PWR
XT5
XT4
A3
МОДУЛЬ ZR4-8D
PWR+
PWR-
DI
RS485
OUT1
OUT2
OUT3
OUT4
M_UPR
OXR
F1
K1
K2
K3
K4
K5
K6
GND1
DO1
+12V
GND
N
N1
ZN1
FC1
XS1
"220В, 50Гц"
РАр10-3-ОП
XT3
XT4
QF20
ПИТАНИЕ ШКАФА
HDR 15-12
A4
V+
V-
N
L
KM1-2
KM2-2
KM3-2
KM4-2
KM5-2
KM6-2
K1_ON
K2_ON
K3_ON
K4_ON
K5_ON
K6_ON
SK1
A5
NL1
ОБОГРЕВ ШКАФА
"ОСВЕЩЕНИЕ"
SA1
HL1
A6
SA1
"АВТОНОМНАЯ РАБОТА"
НАГРУЗКА 1
НАГРУЗКА 2
НАГРУЗКА 3
НАГРУЗКА 4
НАГРУЗКА 5
НАГРУЗКА 5
SA2
SA3
SA4
SA5
SA6
SA7
"АВТ"
"РУЧН"
KM1-3
KM2-3
KM3-3
KM4-3
KM5-3
KM6-3
FV1
FV2
FV3
FV4
FV5
FV6
KM1-1
KM2-1
KM3-1
KM4-1
KM5-1
KM6-1
XT2
QF2
QF3
QF4
QF5
QF6
QF7
QF8
QF9
QF10
QF11
QF12
QF13
QF14
QF15
QF16
QF17
QF18
QF19
"НАГРУЗКА 1"
"НАГРУЗКА 2"
"НАГРУЗКА 3"
"НАГРУЗКА 4"
"НАГРУЗКА 5"
"НАГРУЗКА 6"