Поз. обозн.	Наименование	Кол.	Примечание
A1	Электросчетчик Меркурий 206 RN	1	
A2	Контроллер ZR304-R	1	+ антенна
A3	Модуль ввода-вывода ZR4-8D (PA)	1	
A4	Источник питания HDR 15-12	1	
KM1-KM4	Контактор модульный KM25-20, 220V	4	
NL1	Греющий кабель GWS 40-2	1	SRL-40-2
SK1	Извещатель охранный ИО102 -2 в комплекте	1	
QF1	Выключатель автоматический BA47-29 1P 40A х-ка C	1	
QF2-QF5	Выключатель автоматический BA47-29 1P 10A х-ка C	4	
QF4	Выключатель автоматический BA47-29 1P 3A х-ка C	1	
SA1-SA5	Выключатель нагрузки BH-32 1P 25A (IEK)	5	
XT1	Зажим клеммный ЗНИ-16 синий	1	
XT2	Зажим клеммный ЗНИ-16 синий	4	
XT3	Шина нулевая на DIN-изоляторе ШНИ-6х9-8-Д-С IEK	1	
XT4	Болт М6х30	1	
	Ящик ЩМП – 2 IP-54	1	

Перв. примен. | Справ. № | Подп. | Инв.№д | Взам.№ | Инв.№ п

Из	Лст	№ докум.	Подп.	Дат.
Разраб.		Пузанков		
Пров.		Шоя		
Т.Конт.				
Н.Конт.				
Утв.				

ВГЛА. 468314. 585 ПЭ

Шкаф управления освещением СПЕКТР 4/10А/1Пх4-МТ-220

Перечень элементов

Лит.	Лист	Листов
	1	2

ООО Радиоавтоматика

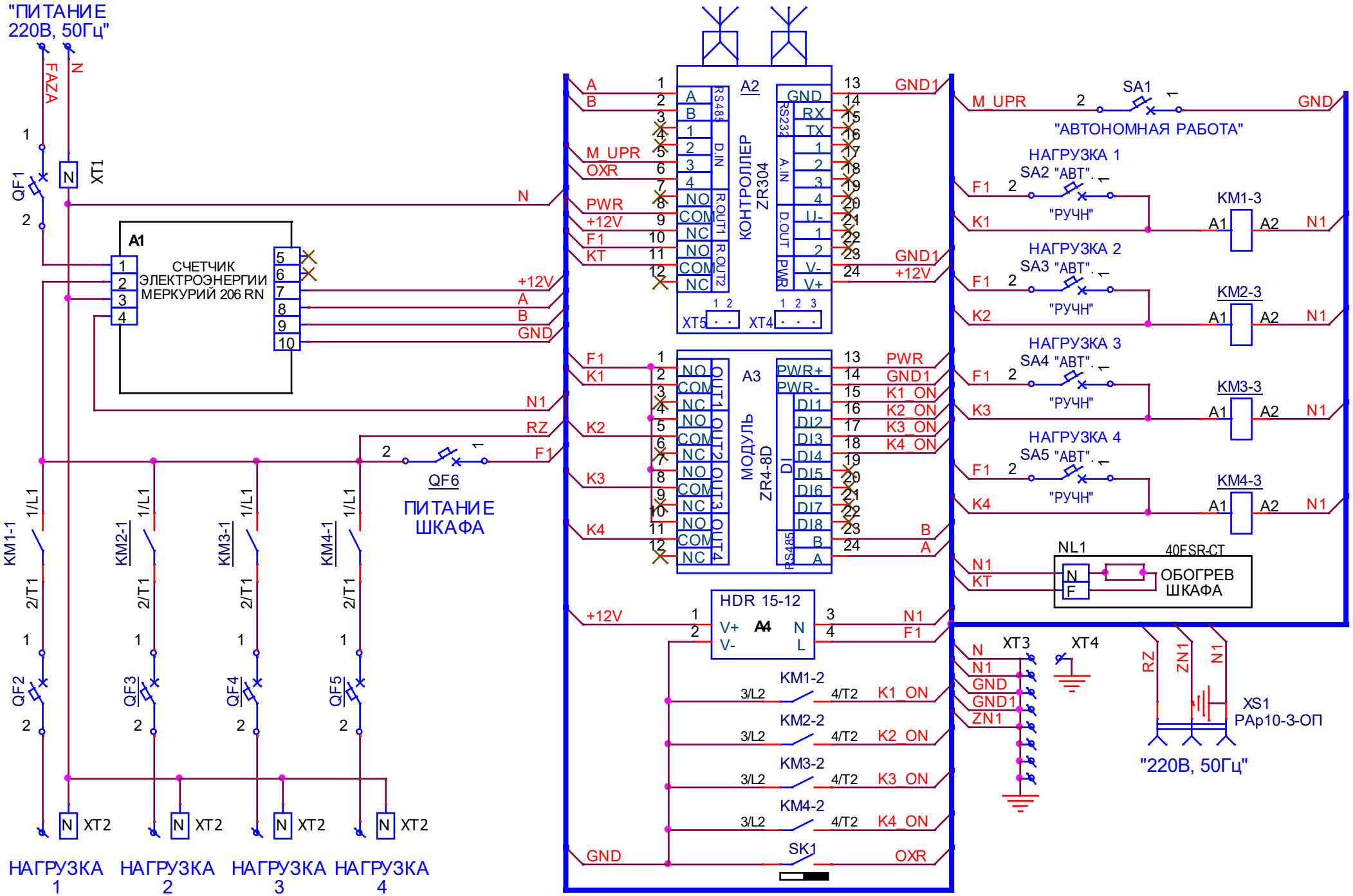
"ПИТАНИЕ 220В, 50Гц"
FAZA
N
QF1
XT1
A1
СЧЕТЧИК ЭЛЕКТРОЭНЕРГИИ МЕРКУРИЙ 206 RN
A2
КОНТРОЛЛЕР ZR304
RS485
D.IN
R.OUT1
R.OUT2
RS232
A.IN
D.OUT
PWR
XT5
XT4
A3
МОДУЛЬ ZR4-8D
OUT1
OUT2
OUT3
OUT4
DI
PWR+
PWR-
DI1
DI2
DI3
DI4
DI5
DI6
DI7
DI8
M_UPR
OXR
PWR
+12V
F1
KT
K1
K2
K3
K4
RZ
N1
GND
GND1
K1_ON
K2_ON
K3_ON
K4_ON
SA1
"АВТОНОМНАЯ РАБОТА"
НАГРУЗКА 1
SA2 "АВТ".
"РУЧН"
НАГРУЗКА 2
SA3 "АВТ".
НАГРУЗКА 3
SA4 "АВТ".
НАГРУЗКА 4
SA5 "АВТ".
KM1-3
KM2-3
KM3-3
KM4-3
NL1
40FSR-CT
ОБОГРЕВ ШКАФА
QF6
ПИТАНИЕ ШКАФА
KM1-1
KM2-1
KM3-1
KM4-1
QF2
QF3
QF4
QF5
XT2
НАГРУЗКА 1
НАГРУЗКА 2
НАГРУЗКА 3
НАГРУЗКА 4
HDR 15-12
A4
V+
V-
N
L
KM1-2
KM2-2
KM3-2
KM4-2
SK1
XT3
ZN1
XS1
PAp10-3-ОП
"220В, 50Гц"