Поз. обозн.	Наименование	Кол.	Примечание
A1	Электросчетчик Меркурий 236 ART-02 PQRS	1	
A2	Контроллер ZR304-R	1	+ антенна
A3	Модуль ввода-вывода ZR4-8D (PA)	1	
A4	Источник питания HDR 15-12	1	
A5	Светильник светодиодный PLED T5iPL 450FR 6W 6500K	1	
KM1 .. KM3	Пускатель электромагнитный ПМ12-010150 УХЛ4 В	3	
FV1 .. FV3	Ограничитель перенапряжений ОПН-113	3	
NL1	Греющий кабель GWS 40-2	1	SRL-40-2
SK1	Извещатель охранный ИО102 -2 в комплекте	1	
QF1	Выключатель автоматический ВА47-29 3Р 40А х-ка С	1	
QF2 .. QF10	Выключатель автоматический ВА47-29 1Р 10А х-ка С	9	
QF11	Выключатель автоматический ВА47-29 1Р 3А х-ка С	1	
SA1 SA4	Выключатель нагрузки ВН-32 1Р 25А	4	
XS1	Розетка РАр10-3-ОП	1	
XT1 .. XT4	Зажим клеммный ЗНИ-16 синий	4	
XT5	Шина нулевая на DIN-изоляторе ШНИ-6х9-10-Д-С IEK	1	
XT6	Болт М6х30	1	
	ЩМП-3 IP-54	1	

Перв. примен.

Справ. №

Подп.

Инв.№д

Взам.№

Подп.

Инв.№ п

Из	Лст	№ докум.	Подп.	Дат.
Разраб.		Пузанков		
Пров.		Шоя		
Т.Конт.				
Н.Конт.				
Утв.				

ВГЛА. 468314. 564 ПЭ3

ШКАФ УПРАВЛЕНИЯ ОСВЕЩЕНИЕМ СПЕКТР 3/10А/1Пх9-МТ-380

Перечень элементов

Лит.	Лист	Листов
	1	1

ООО Радиоавтоматика

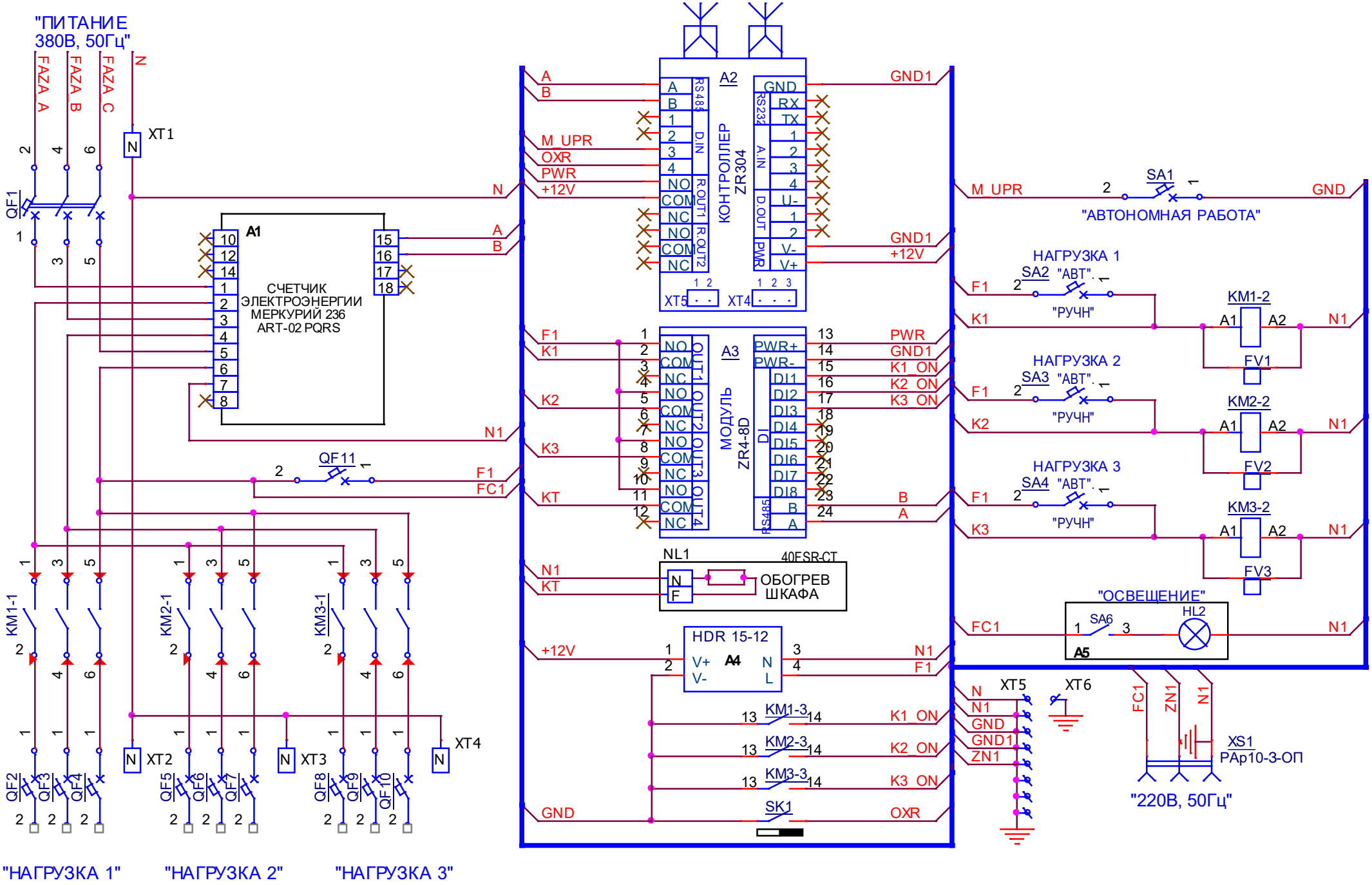
"ПИТАНИЕ
380В, 50Гц"
FAZA A
FAZA B
FAZA C
N
XT1
QF1
A1
СЧЕТЧИК
ЭЛЕКТРОЭНЕРГИИ
МЕРКУРИЙ 236
ART-02 PQRS
QF11
A2
КОНТРОЛЛЕР
ZR304
RS485
D.IN
R.OUT1
R.OUT2
RS232
A.IN
D.OUT
PWR
XT5
XT4
A3
МОДУЛЬ
ZR4-8D
OUT1
OUT2
OUT3
OUT4
DI
NL1
40FSR-CT
ОБОГРЕВ
ШКАФА
HDR 15-12
A4
M_UPR
OXR
PWR
+12V
GND1
K1_ON
K2_ON
K3_ON
KM1-3
KM2-3
KM3-3
SK1
"АВТОНОМНАЯ РАБОТА"
SA1
НАГРУЗКА 1
SA2
"АВТ".
"РУЧН"
KM1-2
FV1
НАГРУЗКА 2
SA3
KM2-2
FV2
НАГРУЗКА 3
SA4
KM3-2
FV3
"ОСВЕЩЕНИЕ"
SA6
HL2
A5
XT6
ZN1
XS1
PAp10-3-ОП
"220В, 50Гц"
KM1-1
KM2-1
KM3-1
XT2
XT3
QF2
QF3
QF4
QF5
QF6
QF7
QF8
QF9
QF10
"НАГРУЗКА 1"
"НАГРУЗКА 2"
"НАГРУЗКА 3"