Поз. обозн.	Наименование	Кол.	Примечание
A1	Электросчетчик Меркурий 236 ART-02 PQRS	1	
A2	Контроллер ZR304	1	+Анетена
A3	Источник питания HDR 15-12	1	
A4	Реле твердотельное SSR-10DA	1	
A5	Светильник св/д PLED T5iPL 450FR 6W 6500K (450x22x36)	1	
KM1, KM2	Пускатель электромагнитный ПМ12-025150 УХЛ4 В	2	
FV1, FV2	Ограничитель перенапряжений ОПН-123	2	
NL1	Греющий кабель GWS 40-2	1	SRL-40-2
QF1	Выключатель автоматический ВА47-29 3Р 32А х-ка С	1	
QF2-QF7	Выключатель автоматический ВА4729 1Р 20А х-ка С	6	
QF8	Выключатель автоматический ВА47-29 1Р 3А х-ка С	1	
SA1-SA3	Выключатель нагрузки ВН-32 1Р 25А	3	
SK1	Извещатель охранный ИО102-2 в комплекте	1	
XS1	Розетка РАр10-3-ОП с/з на DIN-рейку	1	
XT1 - XT3	Зажим клеммный ЗНИ-16 синий	3	
XT4	Шина нулевая на DIN-изоляторе ШНИ-6х9-10-Д-С IEK	1	
XT5	Болт М6х30	1	
	Ящик ЩМП-3 IP-54	1	

Перв. примен.

Справ. №

Подп.

Инв.№д

Взам.№

Подп.

Инв.№ п

Из	Лст	№ докум.	Подп.	Дат.
Разраб.		Пузанков		
Пров.		Шоя		
Т.Конт.				
Н.Конт.				
Утв.				

ВГЛА. 468314. *** ПЭ3

ШКАФ УПРАВЛЕНИЯ ОСВЕЩЕНИЕМ СПЕКТР 2/25А/1Пх6-МТ-380

Перечень элементов

Лит.	Лист	Листов
	1	1

ООО Радиоавтоматика

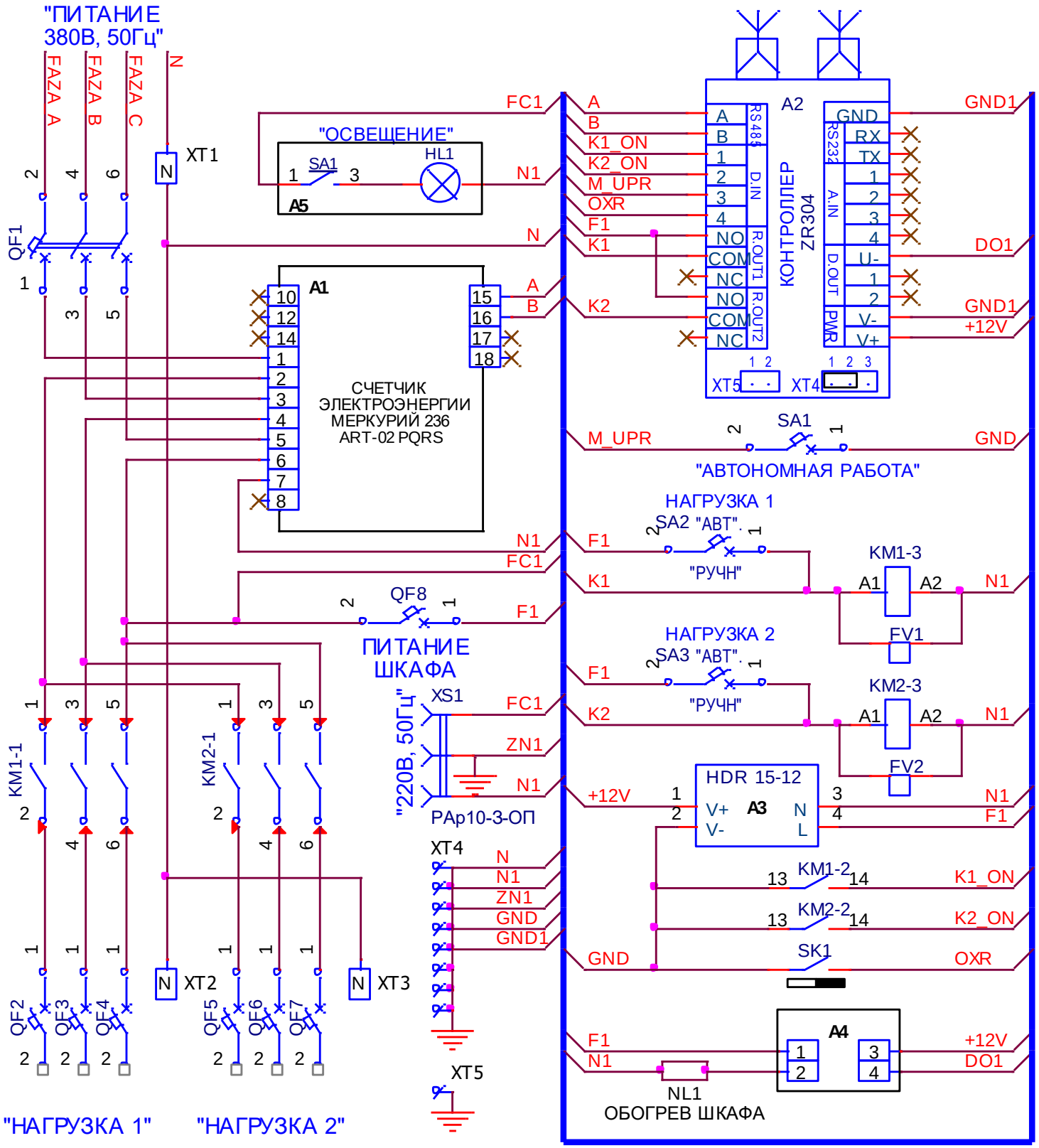
"ПИТАНИЕ 380В, 50Гц"
FAZA A
FAZA B
FAZA C
N
QF1
XT1
"ОСВЕЩЕНИЕ"
SA1
HL1
A5
A1
СЧЕТЧИК ЭЛЕКТРОЭНЕРГИИ МЕРКУРИЙ 236 ART-02 PQRS
A2
КОНТРОЛЛЕР ZR304
RS485
D.IN
R.OUT1
R.OUT2
RS232
A.IN
D.OUT
PWR
XT5
XT4
GND1
DO1
+12V
M_UPR
GND
"АВТОНОМНАЯ РАБОТА"
НАГРУЗКА 1
SA2 "АВТ".
"РУЧН"
KM1-3
FV1
НАГРУЗКА 2
SA3 "АВТ".
KM2-3
FV2
QF8
ПИТАНИЕ ШКАФА
XS1
"220В, 50Гц"
PAp10-3-ОП
HDR 15-12
A3
KM1-2
KM2-2
K1_ON
K2_ON
OXR
SK1
A4
NL1
ОБОГРЕВ ШКАФА
KM1-1
KM2-1
XT2
XT3
QF2
QF3
QF4
QF5
QF6
QF7
"НАГРУЗКА 1"
"НАГРУЗКА 2"