Поз. обозн.	Наименование	Кол.	Примечание
A1	Электросчетчик Меркурий 206 RN	1	
A2	Контроллер ZR304-R	1	+ антенна
A3	Реле твердотельное SSR-10	1	
A4	Источник питания HDR 15-12	1	
KM1, KM2	Контактор модульный KM25-20, 220V	2	
NL1	Греющий кабель GWS 40-2	1	SRL-40-2
SK1	Извещатель охранный ИО102 -2 в комплекте	1	
QF1	Выключатель автоматический ВА47-29 1Р 50А х-ка С	1	
QF2 QF3	Выключатель автоматический ВА47-29 1Р 25А х-ка С	2	
QF4	Выключатель автоматический ВА47-29 1Р 3А х-ка С	1	
SA1-SA3	Выключатель нагрузки ВН-32 1Р 25А (IEK)	3	
XT1	Зажим клеммный ЗНИ-16 синий	3	
XT2	Шина нулевая на DIN-изоляторе ШНИ-6х9-8-Д-С IEK	1	
XT3	Болт М6х30	1	
	Ящик ЩМП 4.4.1 IP-54	1	

Перв. примен.

Справ. №

Подп.

Инв.№д

Взам.№

Инв.№ п

Из	Лст	№ докум.	Подп.	Дат.
Разраб.		Пузанков		
Пров.		Шоя		
Т.Конт.				
Н.Конт.				
Утв.				

ВГЛА. 468314. 585 ПЭ

Шкаф управления освещением СПЕКТР 2/25А/1Пх2-МТ-220

Перечень элементов

Лит.	Лист	Листов
	1	2

ООО Радиоавтоматика

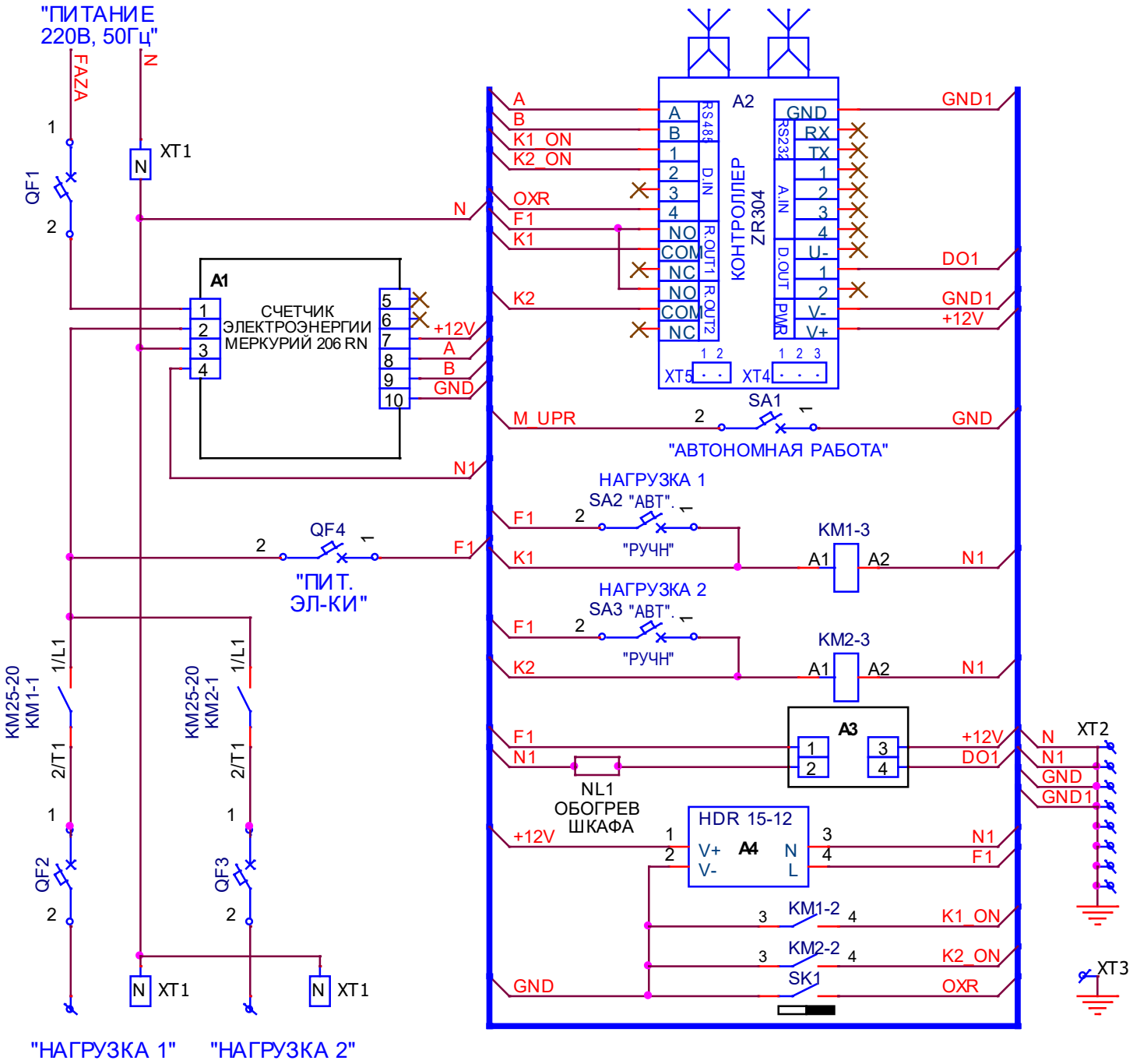
"ПИТАНИЕ
220В, 50Гц"
FAZA
N
QF1
XT1
A1
СЧЕТЧИК
ЭЛЕКТРОЭНЕРГИИ
МЕРКУРИЙ 206 RN
+12V
A
B
GND
N1
A2
КОНТРОЛЛЕР
ZR304
RS485
D.IN
R.OUT1
R.OUT2
RS232
A.IN
D.OUT
PWR
GND1
DO1
K1_ON
K2_ON
OXR
F1
K1
K2
XT5
XT4
SA1
M_UPR
"АВТОНОМНАЯ РАБОТА"
НАГРУЗКА 1
SA2 "АВТ".
"РУЧН"
KM1-3
НАГРУЗКА 2
SA3 "АВТ".
KM2-3
QF4
"ПИТ.
ЭЛ-КИ"
A3
NL1
ОБОГРЕВ
ШКАФА
HDR 15-12
A4
KM1-2
KM2-2
SK1
XT2
XT3
KM25-20
KM1-1
KM25-20
KM2-1
QF2
QF3
"НАГРУЗКА 1"
"НАГРУЗКА 2"