Поз. обозн.	Наименование	Кол.	Примечание
A1	Электросчетчик Меркурий 236 ART-02 PQRS	1	
A2	Контроллер ZR304	1	+Анетена
A3	Источник питания HDR 15-12	1	
A4	Реле твердотельное SSR-10DA	1	
A5	Светильник св/д PLED T5iPL 450FR 6W 6500K (450x22x36)	1	
KM1, KM2	Контактор модульный ST100-40	2	
NL1	Греющий кабель GWS 40-2	1	SRL-40-2
QF1	Выключатель автоматический BA 88-33 3P 160A (IEK)	1	
QF2-QF7	Выключатель автоматический BA47-100 1P 80A х-ка C	6	
QF8	Выключатель автоматический BA47-29 1P 3A х-ка C	1	
SA1-SA3	Выключатель нагрузки BH-32 1P 25A	3	
SK1	Извещатель охранный ИО102-2 в комплекте	1	
XS1	Розетка РАр10-3-ОП с/з на DIN-рейку	1	
XT1	Зажим клеммный ЗНИ-35 синий	1	
XT2 - XT3	Зажим клеммный ЗНИ-35 синий	2	
XT4	Шина нулевая на DIN-изоляторе ШНИ-6х9-10-Д-С IEK	1	
XT5	Болт М6х30	1	
	Ящик ЩМП-3 IP-54	1	

Перв. примен.

Справ. №

Подп.

Инв.№д

Взам.№

Подп.

Инв.№ п

Изм	Лист	№ докум.	Подп.	Дат.
Разраб.		Пузанков		
Пров.		Шоя		
Т.Конт.				
Н.Конт.				
Утв.				

ВГЛА. 468314. *** ПЭ3

ШКАФ УПРАВЛЕНИЯ ОСВЕЩЕНИЕМ СПЕКТР 2/100А/1Пх6-МТ-380

Перечень элементов

Лит.	Лист	Листов
	1	1

ООО Радиоавтоматика

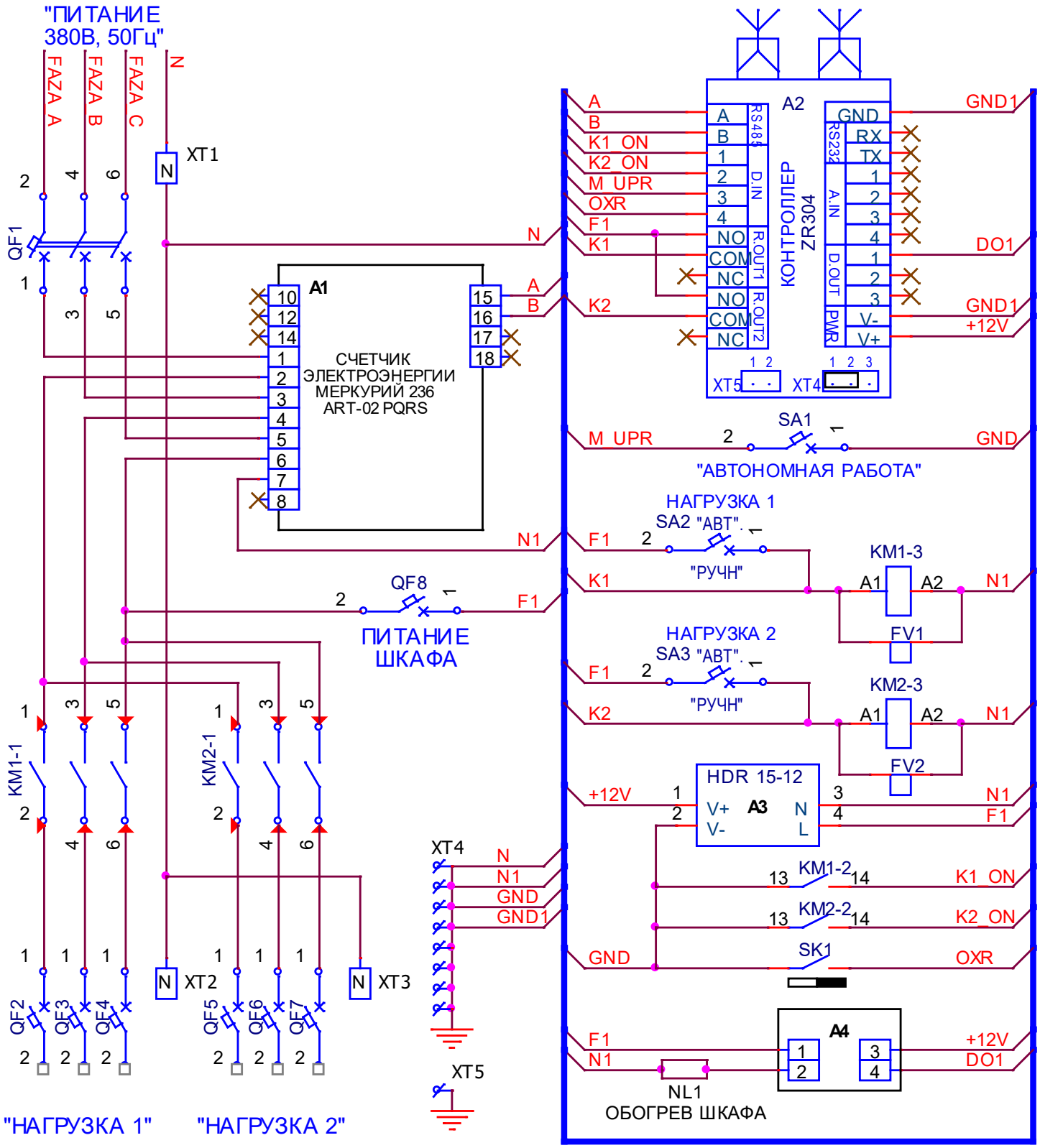
"ПИТАНИЕ
380В, 50Гц"
FAZA A
FAZA B
FAZA C
N
XT1
QF1
A1
СЧЕТЧИК
ЭЛЕКТРОЭНЕРГИИ
МЕРКУРИЙ 236
ART-02 PQRS
A2
КОНТРОЛЛЕР
ZR304
RS485
D.IN
R.OUT1
R.OUT2
RS232
A.IN
D.OUT
PWR
GND
RX
TX
GND1
DO1
+12V
XT5
XT4
SA1
"АВТОНОМНАЯ РАБОТА"
M_UPR
НАГРУЗКА 1
SA2 "АВТ".
"РУЧН"
KM1-3
FV1
НАГРУЗКА 2
SA3 "АВТ".
KM2-3
FV2
QF8
ПИТАНИЕ
ШКАФА
HDR 15-12
A3
V+
V-
N
L
KM1-2
KM2-2
K1_ON
K2_ON
SK1
OXR
A4
NL1
ОБОГРЕВ ШКАФА
KM1-1
KM2-1
XT2
XT3
QF2
QF3
QF4
QF5
QF6
QF7
"НАГРУЗКА 1"
"НАГРУЗКА 2"