Поз. обозн.	Наименование	Кол.	Примечание
A1	Электросчетчик Меркурий 206 RN	1	
A2	Контроллер ZR304-R	1	+ антенна
A3	Источник питания HDR-15-12, 12V, (Mean Well)	1	
KM1	Контактор модульный KM25-20	1	
NL1	Греющий кабель GWS-40-2 (SRL-40-2)	1	
QF1	Выключатель автоматический BA 47-29 1P 16A C (IEK)	1	
QF2	Выключатель автоматический BA 47-29 1P 10A C (IEK)	1	
QF3	Выключатель автоматический BA 47-29 1P 3A C (IEK)	1	
SA1 SA2	Выключатель нагрузки BH-32 1P 25A (IEK)	2	
XT1 XT2	Зажим клеммный ЗНИ-16 (IEK)	2	
	+ заглушка	2	
XT3	Шина нулевая на DIN-изоляторе ШНИ-6x9-8-D-C (IEK)	1	
XT4	Болт M6x30	1	
SK1	Извещатель охранный ИО102-2	1	
	ЩМП 4.4.1 IP-54	1	

Перв. примен.

Справ. №

Подп.

Инв.№д

Взам.№

Подп.

Инв.№ п

Изм	Лист	№ докум.	Подп.	Дат.
Разраб.		Пузанков		
Пров.		Шоя		
Т.Конт.				
Н.Конт.				
Утв.				

ВГЛА. 468314. ПЭ3

ШУО СПЕКТР 1/10А/1Пх1-МТ-220

Перечень элементов

Лит.	Лист	Листов
	1	1

ООО Радиоавтоматика

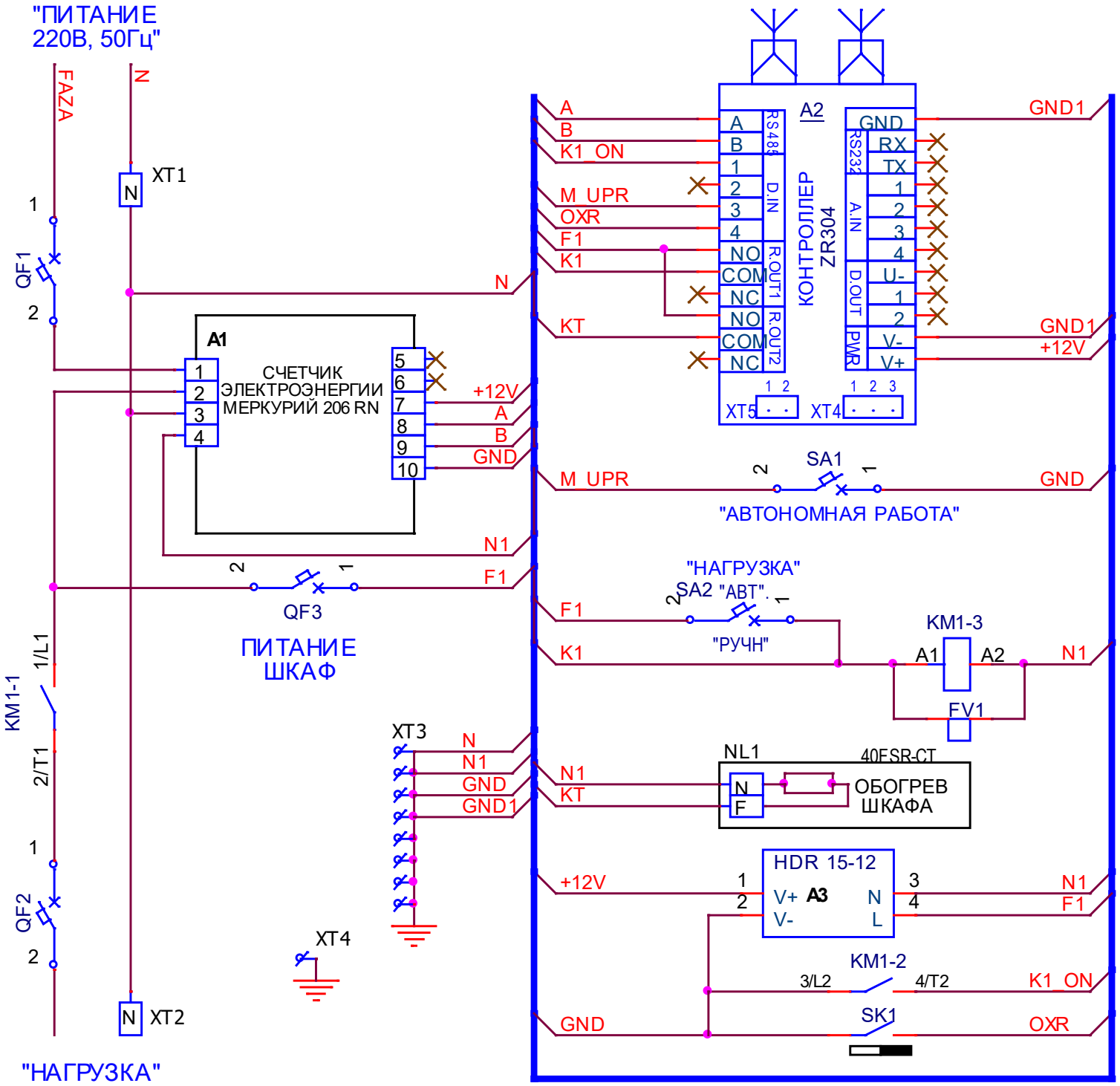
"ПИТАНИЕ
220В, 50Гц"
FAZA
N
XT1
QF1
QF2
A1
СЧЕТЧИК
ЭЛЕКТРОЭНЕРГИИ
МЕРКУРИЙ 206 RN
+12V
A
B
GND
N1
F1
QF3
ПИТАНИЕ
ШКАФ
KM1-1
1/L1
2/T1
XT3
XT4
XT2
"НАГРУЗКА"
A2
КОНТРОЛЛЕР
ZR304
RS485
D.IN
R.OUT1
R.OUT2
RS232
A.IN
D.OUT
PWR
K1_ON
M_UPR
OXR
K1
KT
GND1
+12V
SA1
"АВТОНОМНАЯ РАБОТА"
"НАГРУЗКА"
SA2 "АВТ"
"РУЧН"
KM1-3
FV1
NL1
40FSR-CT
ОБОГРЕВ
ШКАФА
HDR 15-12
A3
KM1-2
3/L2
4/T2
SK1