Поз. обозн.	Наименование	Кол.	Примечание
A1	Электросчетчик Меркурий 236 ART-02 PQRS	1	
A2	Контроллер ZR304-R	1	+Антенна
A3	Источник питания HDR 15-12	1	
KM1	Контактор модульный ST100-40	1	
NL1	Греющий кабель GWS-40-2 (SRL-40-2)	1	
SK1	Извещатель охранный ИО102 -2 в комплекте	1	
QF1	Выключатель автоматический ВА47-100 3Р 125А х-ка С	1	
QF2 .. QF4	Выключатель автоматический ВА47-100 1Р 100А х-ка С	3	
QF5	Выключатель автоматический ВА47-29 1Р 3А х-ка С	1	
SA1 .. SA2	Выключатель нагрузки ВН-32 1Р 25А	2	
XT1 .. XT2	Зажим клеммный ЗНИ-35 синий	2	
XT3	Шина нулевая на DIN-изоляторе ШНИ-6х9-10-Д-С IEK	1	
XT4	Болт М6х30	1	
	ЩМП-4.4.1 IP-54	1	

Перв. примен.

Справ. №

Подп.

Инв.№д

Взам.№

Подп.

Инв.№ п

Из	Лст	№ докум.	Подп.	Дат.
Разраб.				
Пров.				
Т.Конт.				
Н.Конт.				
Утв.				

ВГЛА. 468314. 564 ПЭ3

ШКАФ УПРАВЛЕНИЯ ОСВЕЩЕНИЕМ СПЕКТР 1/100А/1Пх3-МТ-380

Перечень элементов

Лит.	Лист	Листов
	1	1

ООО Радиоавтоматика

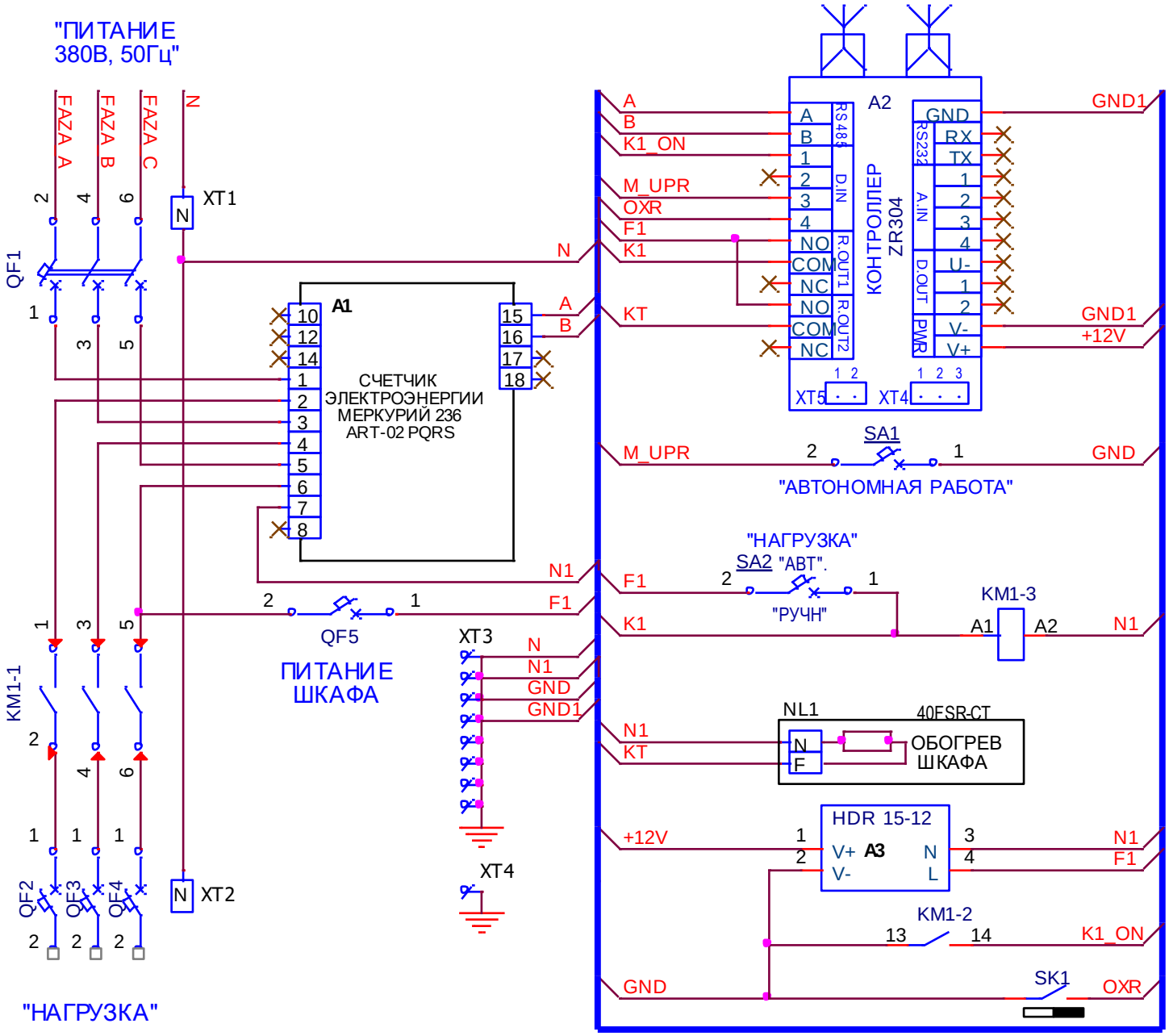
"ПИТАНИЕ
380В, 50Гц"
FAZA A
FAZA B
FAZA C
N
QF1
XT1
A1
СЧЕТЧИК
ЭЛЕКТРОЭНЕРГИИ
МЕРКУРИЙ 236
ART-02 PQRS
QF5
ПИТАНИЕ
ШКАФА
KM1-1
QF2
QF3
QF4
XT2
"НАГРУЗКА"
XT3
XT4
A2
КОНТРОЛЛЕР
ZR304
RS485
D.IN
R.OUT1
R.OUT2
RS232
A.IN
D.OUT
PWR
GND
RX
TX
U-
V-
V+
GND1
+12V
M_UPR
OXR
K1_ON
K1
KT
F1
A
B
SA1
"АВТОНОМНАЯ РАБОТА"
"НАГРУЗКА"
SA2 "АВТ".
"РУЧН"
KM1-3
NL1
40FSR-CT
ОБОГРЕВ
ШКАФА
HDR 15-12
A3
KM1-2
SK1